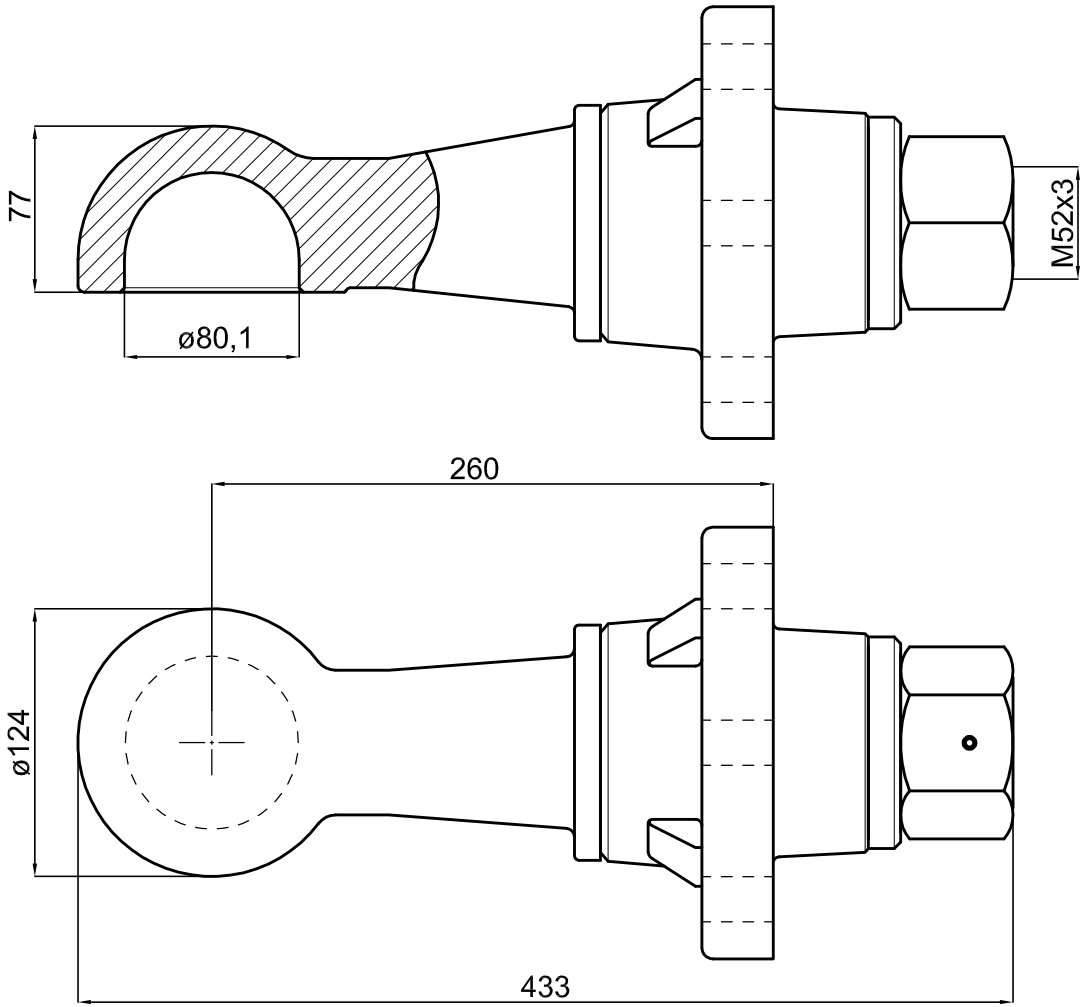

DIMENSIONI FLANGIA
flange dimensions

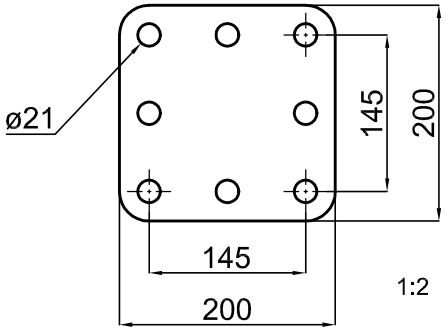

1:2

			BBM s.p.a. STAMPAGGIO A CALDO ACCIAIO	DATA CREAZIONE 31/10/2018	
				DISEGNATORE *M. Bertoloni*	
			DESCRIZIONE ARTICOLO: Occhione flangiato sferico		CODICE: 7256
			MATERIALE: EN 39NiCrMo3	TRATTAMENTO: Bonifica (corpo occhione)	PESO: 27 kg
		DATA / DESCRIZIONE MODIFICA / FIRMA			

Questo disegno è di proprietà riservata della BBM s.p.a. così come le informazioni tecniche e commerciali in esso contenute. Senza il consenso scritto della BBM s.p.a. esso non può essere riprodotto, utilizzato o trasmesso a terzi, tutto o in parte.

This drawing is the confidential property of BBM s.p.a. as also the technical and commercial information contained therein. Without prior written consent of BBM s.p.a. it must no be copied, used or communicated to others wholly or in part.